ISO 9001
BUREAU VERITAS
Certification

spirax sarco

Válvula Changeover
Modelo 1900

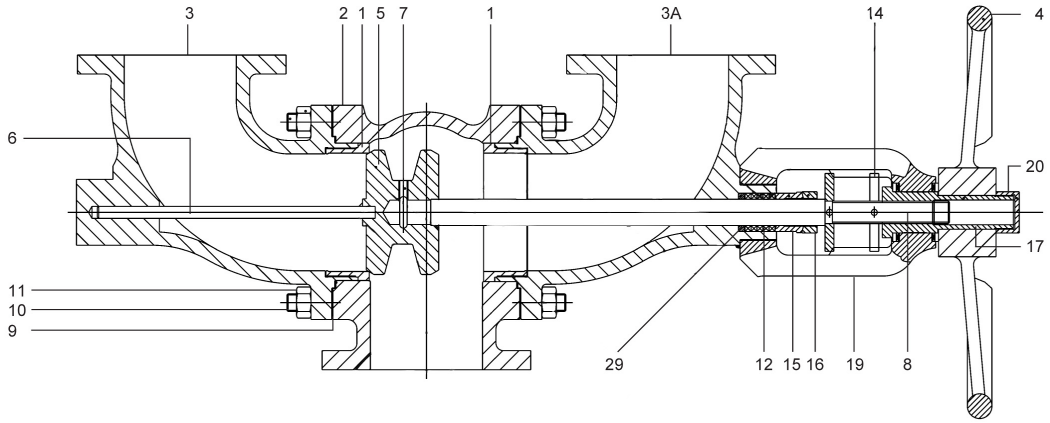

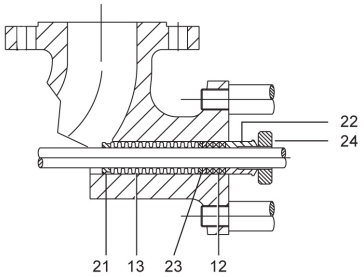

Descrição

A válvula Changeover tipo1900 é uma válvula de passagem de 3 vias que permite que duas válvulas de segurança sejam montadas de forma em que uma encontra-se em serviço e a outra em modo stand-by. Isso permite a manutenção sem a necessidade de parar a planta.

Aplicações
Principalmete em petroquímicas e indústrias de gases,onde as plantas precisam funcionar continuamente.

Tamanhos e Conexões
Tamanhos: ½" a 8" (DN15 a DN200).

Modelos Disponíveis
A Válvula está disponível com o corpo e castelo em Aço carbono, ligas de aço fundido ou aço fundido inoxidável. O assento e disco estão disponível em aço inoxidável austenítico ou revestido por stellite. Existe opção de um fole de selagem.

Condições Limites

Classe de Pressão	ANSI 150 ou 300 (PN16 ou PN40)
Temperatura	-196°C até +500°C

Materiais

No.	Parte	Material	Especificação
1	Sede	Aço Carbono	A 216 WCB
		Aço Inoxidável	A 351 CF8
2	Corpo de Entrada	Aço Carbono	A 216 WCB
		Aço Inoxidável	A 351 CF8
3	Corpo de Saída	Aço Carbono	A 216 WCB
		Aço Inoxidável	A 351 CF8
4	Volante	Ferro SG	GGG-40
		Aço Inoxidável	AISI 316 ou 304
5	Disco	Aço Carbono Aço Inoxidável	AISI 420,304,316 ou revestido por Stellite
6	Haste do Disco	Aço Inoxidável	AISI 304 ou 316
7	Anel de Trava	Aço Inoxidável	AISI 304 ou 316
8	Haste da Cabeça	Aço Inoxidável	AISI 420,316 ou 304
9	Junta do Castelo	Junta aspiral/grafite+aço inox	
10	Junta da Tampa	Aço Inoxidável	AISI 316
11	Porca	Aço Inoxidável	AISI 304
12	Gaxeta	PTFE/Grafite	
13	Foles	Aço Inoxidável	AISI321
14	Posicionador Indicador	Aço Inoxidável	AISI 304 ou 316
		Aço Carbono	AISI 420
15	Luva da Gaxeta	Aço Inoxidável	AISI 304 ou 316
16	Porca da Gaxeta	Aço Inoxidável	AISI 304 ou 316
17	Bucha da Torre	Aço Carbono	
18	Porca	Aço Carbono	
19	Torre	Aço Carbono	AISI 304
20	Porca trava	Aço Carbono	
21	Bucha Superior	Aço Inoxidável	AISI 316
22	Bucha Inferior	Aço Inoxidável	AISI 316
23	Anel da Gaxeta	Aço Inoxidável	AISI 304 ou 316
24	Porca da Gaxeta	Aço Inoxidável	AISI 304

Nos reservamos o direito de realizar alterações neste documento sem aviso prévio. **© Copyright 2010**

Dimensões

Entrada e Saída	A	B	C	D
DN20(¾")	90	255	255	255
DN25(1")	90	255	255	255
DN32(1¼")	110	310	295	320
DN40(1½")	110	310	295	320
DN50(2")	130	400	315	320
DN65(2½")	130	400	315	320
DN80(3")	170	490	370	360
DN100(4")	170	490	370	360
DN125(5")	210	640	480	500
DN150(6")	210	640	480	500
DN200(8")	250	760	590	640

Dimensionamento e Seleção

As mínimas informações seguintes serão necessários para selecionar o tamanho e a válvula corretas:

a. Materiais necessários de construção.

b. Conexão de entrada da válvula de segurança correspondente.
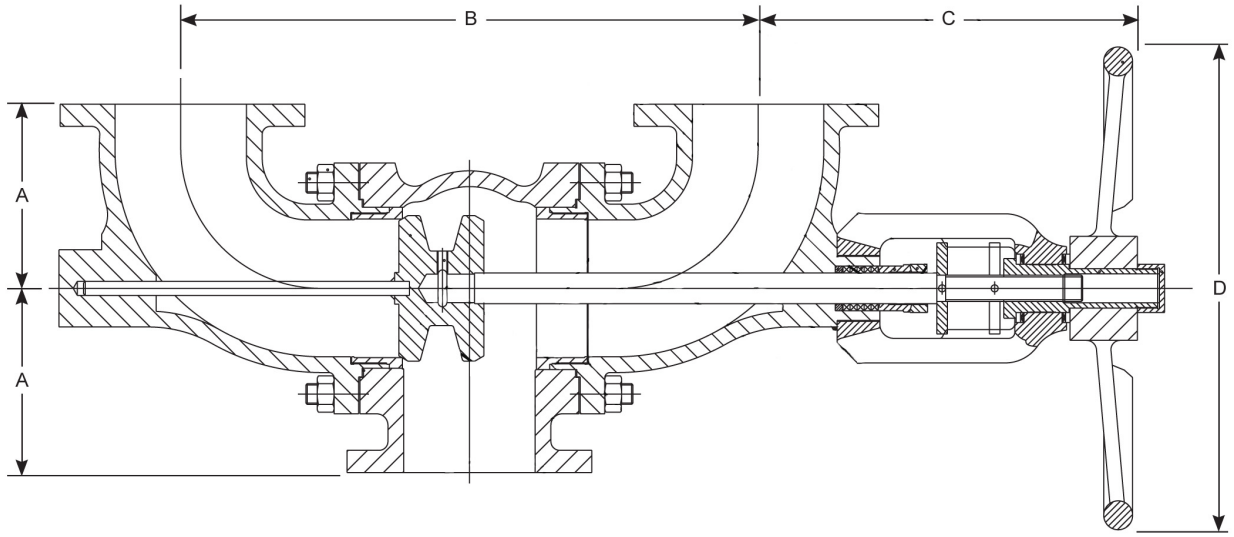
Nota: Para algumas aplicações a máxima perda de carga através da válvula changeover não deve ser mais do que 3%. Para aplicações que as condições ultrapassem esta porcentagem, é necessário indicar por completo as condições de serviço para a seleção da válvula de segurança correspondente.